ОПО "Электроника"
г Воронеж

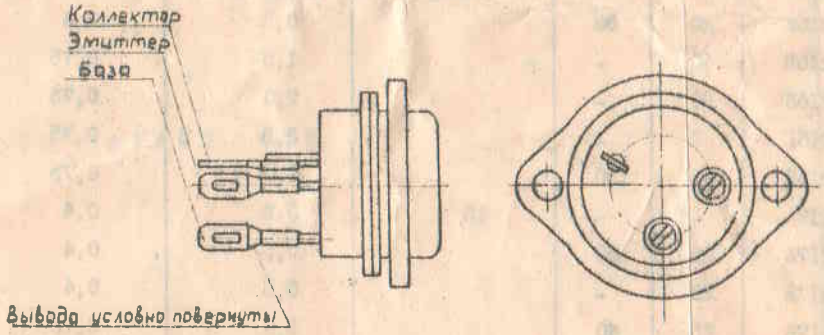
П216В

ТРАНЗИСТОРЫ ТИПОВ
П216, П216А, П216Б, П216В,
П216Г, П216Д, П217, П217А,
П217Б, П217В, П217Г

# ЭТИКЕТКА

Германиевые сплавные р-п-р усилительные низкочастотные транзисторы типов П216-П217Г, предназначенные для работы в схемах переключения, выходных каскадах низкочастотных усилителей, преобразователях и стабилизаторах постоянного напряжения и другой аппаратуры

Климатическое исполнение УХЛ3




Масса транзистора не более 12,5 г.
Масса накидного фланца не более 4,5 г.

Код 44610104

conector.by

ОСНОВНЫЕ ЭЛЕКТРИЧЕСКИЕ ПАРАМЕТРЫ ПРИ $t_{корп.}=(+20\pm1)^{\circ}C$

| Тип транзистора | Наименование параметра, режим измерения, единица измерения, буквенное обозначение. Норма | | | | |
|---|---|---|---|---|---|
| | Коэффициент передачи тока в режиме малого сигнала, $h_{21э}$, (при $U_{КБ}$= -5В, $I_К$=1,0 А для П216А, П217А, П217Б; $U_{КБ}$=-3В, $I_К$=2А для П216Б, П216В, П216Г, П216Д, П217В); $t_{корп.}$=+5++20)°С $f$=(50 ÷ 300) Гц | | Статический коэффициент передачи тока в схеме с общим эмиттером, $h_{21э}$, (при $U_{КЭ}$=0,75В, $I_К$=4А для П216; $U_{КЭ}$=1,0В $I_К$=4А для П217) $t_{корп.}$=(+5++20)°С | Обратный ток коллектора, мА, $I_{КБО}$ (при $U_{КБ}$ = -35В для П216Б, П216В; $U_{КБ}$ = =-40В для П216, П216А; $U_{КБ}$ = -50В для П216Г, П216Д; $U_{КБ}$= -60В для П217, П217А, П217Б, П217В, П217Г) | Обратный ток эмиттера, мА, $I_{ЭБО}$ (при $U_{ЭБ}$=-15В $I_К$ = 0) |
| | не менее | не более | не менее | не более | не более |
| П216 | - | - | 18 | 0,5 | 0,4 |
| П216А | 20 | 80 | | 0,5 | 0,4 |
| П216Б | 10 | - | | 1,5 | 0,75 |
| П216В | 30 | - | | 2,0 | 0,75 |
| П216Г | 5 | - | | 2,5 | 0,75 |
| П216Д | 15 | 30 | | 2,0 | 0,75 |
| П217 | - | - | 15 | 0,5 | 0,4 |
| П217А | 20 | 60 | | 0,5 | 0,4 |
| П217Б | 20 | - | | 0,5 | 0,4 |
| П217В | 15 | 40 | | 3,0 | 0,75 |
| П217Г | - | - | | 3,0 | 0,75 |

Драгоценных металлов не содержится.

Содержание цветных металлов в одном транзисторе:
медь - 10,16 г в ножке и колпаке

СВЕДЕНИЯ О ПРИЕМКЕ

Транзисторы П216-П217Г соответствуют техническим условиям аАО.336.342 ТУ

ОТК321

270290

ШТАМП ОТК

ЛК 95

Перепроверка произведена _____
дата

ШТАМП ОТК

3286ф-88г.

connector.by