ОПО "Электроника"
г Воронеж

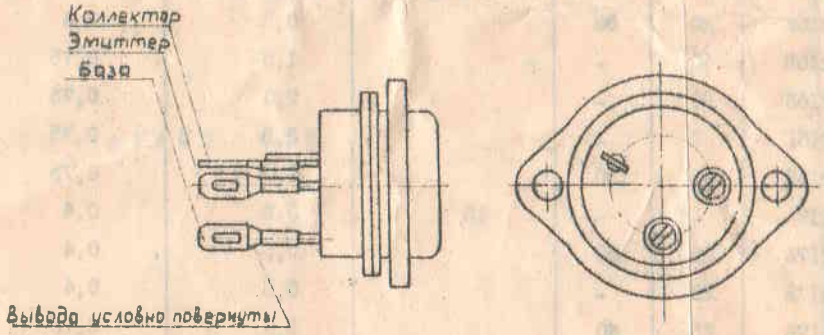
П216В

ТРАНЗИСТОРЫ ТИПОВ
П216, П216А, П216Б, П216В,
П216Г, П216Д, П217, П217А,
П217Б, П217В, П217Г

ЭТИКЕТКА

Германиевые сплавные р-п-р усилительные низкочастотные транзисторы типов П216-П217Г, предназначенные для работы в схемах переключения, выходных каскадах низкочастотных усилителей, преобразователях и стабилизаторах постоянного напряжения и другой аппаратуры

Климатическое исполнение УХЛ3



Масса транзистора не более 12,5 г.
Масса накидного фланца не более 4,5 г.

Код 44610104

conector.by

ОСНОВНЫЕ ЭЛЕКТРИЧЕСКИЕ ПАРАМЕТРЫ ПРИ $t_{корп.}=(+20\pm1)^{\circ}C$

Тип транзистора	Наименование параметра, режим измерения, единица измерения, буквенное обозначение. Норма				
	Коэффициент передачи тока в режиме малого сигнала, $h_{21э}$, (при $U_{КБ}$= -5В, $I_К$=1,0 А для П216А, П217А, П217Б; $U_{КБ}$=-3В, $I_К$=2А для П216Б, П216В, П216Г, П216Д, П217В); $t_{корп.}$=+5++20)°С f=(50 ÷ 300) Гц		Статический коэффициент передачи тока в схеме с общим эмиттером, $h_{21э}$, (при $U_{КЭ}$=0,75В, $I_К$=4А для П216; $U_{КЭ}$=1,0В $I_К$=4А для П217) $t_{корп.}$=(+5++20)°С	Обратный ток коллектора, мА, $I_{КБО}$ (при $U_{КБ}$ = -35В для П216Б, П216В; $U_{КБ}$ = =-40В для П216, П216А; $U_{КБ}$ = -50В для П216Г, П216Д; $U_{КБ}$= -60В для П217, П217А, П217Б, П217В, П217Г)	Обратный ток эмиттера, мА, $I_{ЭБО}$ (при $U_{ЭБ}$=-15В $I_К$ = 0)
	не менее	не более	не менее	не более	не более
П216	-	-	18	0,5	0,4
П216А	20	80		0,5	0,4
П216Б	10	-		1,5	0,75
П216В	30	-		2,0	0,75
П216Г	5	-		2,5	0,75
П216Д	15	30		2,0	0,75
П217	-	-	15	0,5	0,4
П217А	20	60		0,5	0,4
П217Б	20	-		0,5	0,4
П217В	15	40		3,0	0,75
П217Г	-	-		3,0	0,75

Драгоценных металлов не содержится.

Содержание цветных металлов в одном транзисторе:
медь - 10,16 г в ножке и колпаке

СВЕДЕНИЯ О ПРИЕМКЕ

Транзисторы П216-П217Г соответствуют техническим условиям аАО.336.342 ТУ

ОТК321

270290

ШТАМП ОТК

ЛК 95

Перепроверка произведена _____
дата

ШТАМП ОТК

3286ф-88г.

connector.by