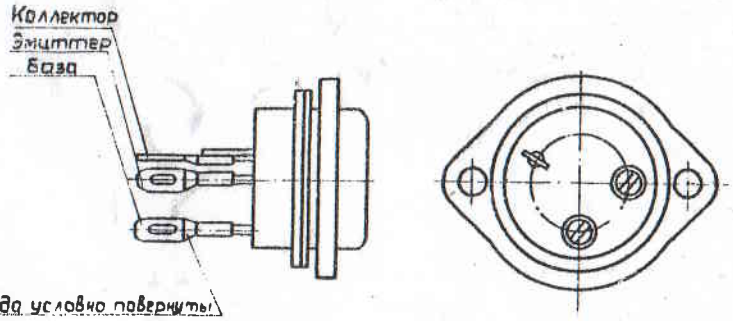
4-17

ТРАНЗИСТОРЫ ТИПОВ
П213, П213А, П213Б,
П214, П214А, П214Б,
П214В, П214Г, П215

Э Т И К Е Т К А

Германиевые сплавные р-п-р усилительные низкочастотные транзисторы типов П213-П215, предназначенные для работы в схемах переключения, выходных каскадах низкочастотных усилителей, стабилизаторах постоянного напряжения и другой радиотехнической аппаратуры.



Масса транзистора не более 12,5 г

Масса накидного фланца не более 4,5 г

Код 446110810

conector.by

ОСНОВНЫЕ ЭЛЕКТРИЧЕСКИЕ ПАРАМЕТРЫ ПРИ t корп. $=(+20 \pm 1)^{\circ}C$

Тип транзистора	Наименование параметра, режим измерения, единица измерения, буквенное обозначение. Норма				
	Коэффициент передачи тока в режиме малого сигнала, $h_{21э}$ (при $U_{КБ} = -5$ В, $I_К = 0{,}2$А для П213А, П213Б, П214, П214А, П214Б, П214В, П215; $U_{КБ} = -5$В, $I_К = 1{,}0$А для П213); t корп. $=(+5 \div +20)^{\circ}C$ $f = (50 \div 300)$ Гц		Крутизна передаточной характеристики, А/В, $S_{пер}$ (при $R_н = 36$ Ом, $U_{КЭ} = -28$В); $f = 270$ Гц t корп. $=(+5 \div +20)^{\circ}C$	Обратный ток коллектора, мА $I_{КБО}$ (при $U_{КБ} = -45$В для П213, П213А, П213Б; $U_{КБ} = -60$В для П214 ÷ П214Г; $U_{КБ} = -80$В для П215, $I_Э = 0$)	Обратный ток эмиттера, мА $I_{ЭБО}$ (при $I_К = 0$; $U_{ЭБ} = -15$В для П213, П214 ÷ П214Б, П215; $U_{ЭБ} = -10$В для П213А, П213Б, П214В, П214Г)
	не менее	не более		не более	не более
П213	20	50	1,4-2,1	0,15	0,3
П213А	20	-		1,0	0,4
П213Б	40	-		1,0	0,4
П214	20	60		0,3	0,3
П214А	50	150		0,3	0,3
П214Б	20	150		0,15	0,3
П214В	20	-		1,5	0,4
П214Г	-	-		1,5	0,4
П215	20	150		0,3	0,3

Драгоценных металлов не содержится.

Содержание цветных металлов в одном транзисторе:
медь - 10,04 г в ножке и колпаке.

СВЕДЕНИЯ О ПРИЕМКЕ

Транзисторы П213-П215 соответствуют техническим условиям аА0.336.123 ТУ.

ОТК 1 - 08 92

ШТАМП ОТК

ОТК 301 ЛК 423

Перепроверка произведена _____
дата

ШТАМП ОТК

4162-88г.

conector.by