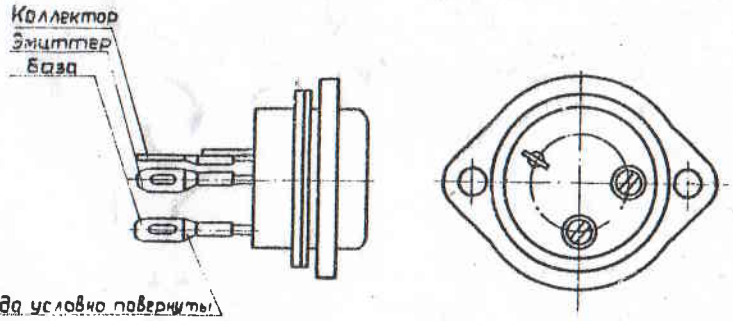
4-17

ТРАНЗИСТОРЫ ТИПОВ
П213, П213А, П213Б,
П214, П214А, П214Б,
П214В, П214Г, П215

Э Т И К Е Т К А

Германиевые сплавные р-п-р усилительные низкочастотные транзисторы типов П213-П215, предназначенные для работы в схемах переключения, выходных каскадах низкочастотных усилителей, стабилизаторах постоянного напряжения и другой радиотехнической аппаратуры.



Масса транзистора не более 12,5 г

Масса накидного фланца не более 4,5 г

Код 446110810

conector.by

ОСНОВНЫЕ ЭЛЕКТРИЧЕСКИЕ ПАРАМЕТРЫ ПРИ t корп. =(+20 ±I)°С

Тип транзистора	Наименование параметра, режим измерения, единица измерения, буквенное обозначение. Норма				
	Коэффициент передачи тока в режиме малого сигнала, $h_{21э}$ (при $U_{КБ}$ = -5 В, $I_К$ =0,2А для П2I3А, П2I3Б, П2I4, П2I4А, П2I4Б, П2I4В, П2I5; $U_{КБ}$= -5В, $I_К$=I,0А для П2I3); t корп.=(+5÷+20)°С f =(50 ÷300) Гц		Крутизна передаточной характеристики, А/В, $S_{пер}$ (при $R_н$=36 Ом, $U_{КЭ}$ = -28В); f = 270 Гц t корп.=(+5÷+20)°С	Обратный ток коллектора, мА $I_{КБО}$ (при $U_{КБ}$=-45В для П2I3, П2I3А, П2I3Б; $U_{КБ}$=-60В для П2I4 ÷П2I4Г; $U_{КБ}$=-80В для П2I5, $I_Э$=0)	Обратный ток эмиттера, мА $I_{ЭБО}$ (при $I_К$ =0; $U_{ЭБ}$=-I5В для П2I3, П2I4÷ П2I4Б, П2I5; $U_{ЭБ}$=-I0В для П2I3А, П2I3В, П2I4В, П2I4Г)
	не менее	не более		не более	не более
П2I3	20	50	I,4-2,I	0,I5	0,3
П2I3А	20	-		I,0	0,4
П2I3В	40	-		I,0	0,4
П2I4	20	60		0,3	0,3
П2I4А	50	I50		0,3	0,3
П2I4Б	20	I50		0,I5	0,3
П2I4В	20	-		I,5	0,4
П2I4Г	-	-		I,5	0,4
П2I5	20	I50		0,3	0,3

Драгоценных металлов не содержится.

Содержание цветных металлов в одном транзисторе: медь - I0,04 г в ножке и колпаке.

СВЕДЕНИЯ О ПРИЕМКЕ

Транзисторы П2I3-П2I5 соответствуют техническим условиям аА0.336.I23 ТУ.

ОТК 1 - 08 92

ШТАМП ОТК

ОТК 301 ЛК 423

Перепроверка произведена _____ дата

ШТАМП ОТК

4162-88г.

conector.by